Partdrawing for EK7651H - Pagina 1

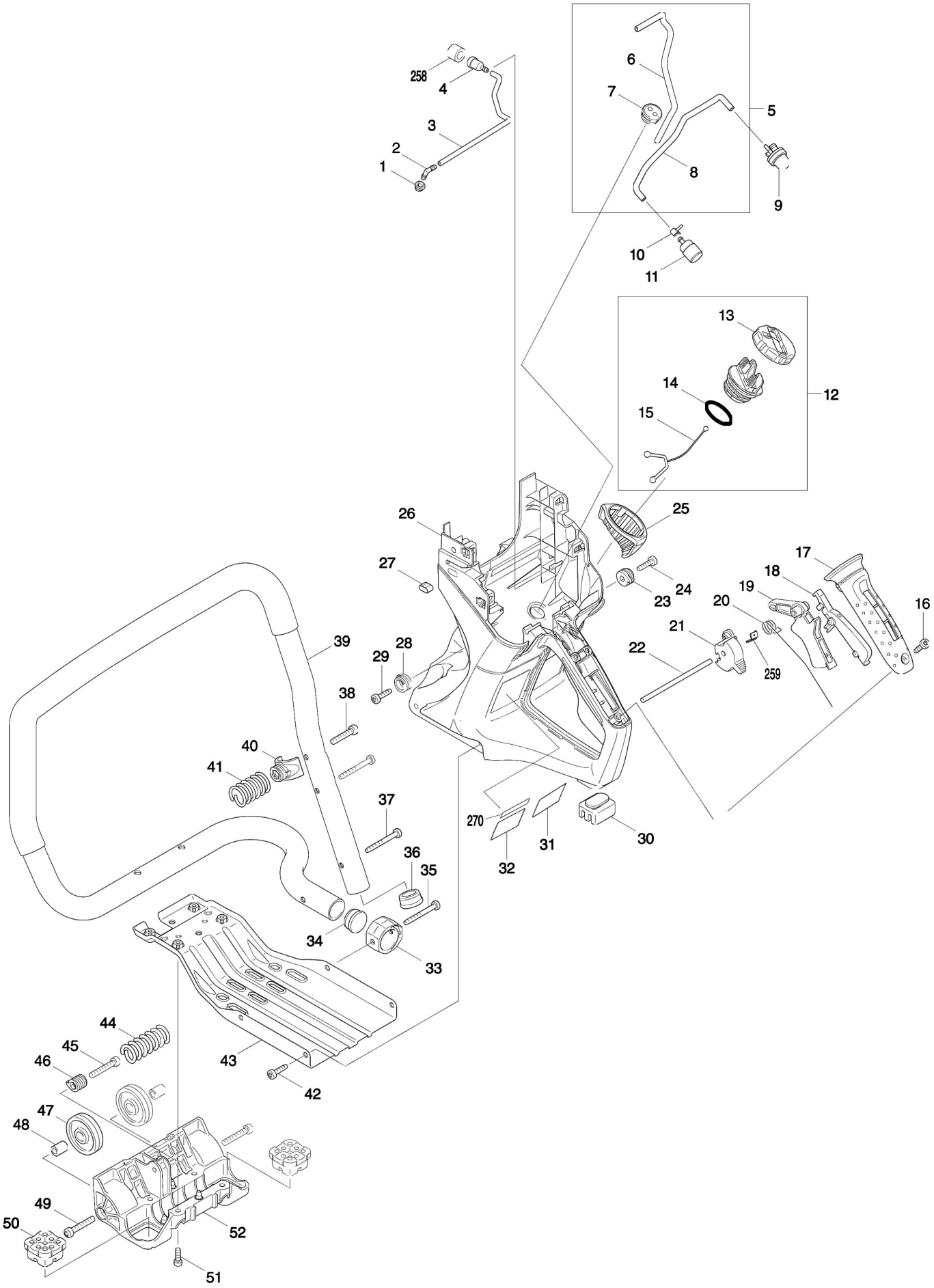

Partdrawing for EK7651H - Pagina 2

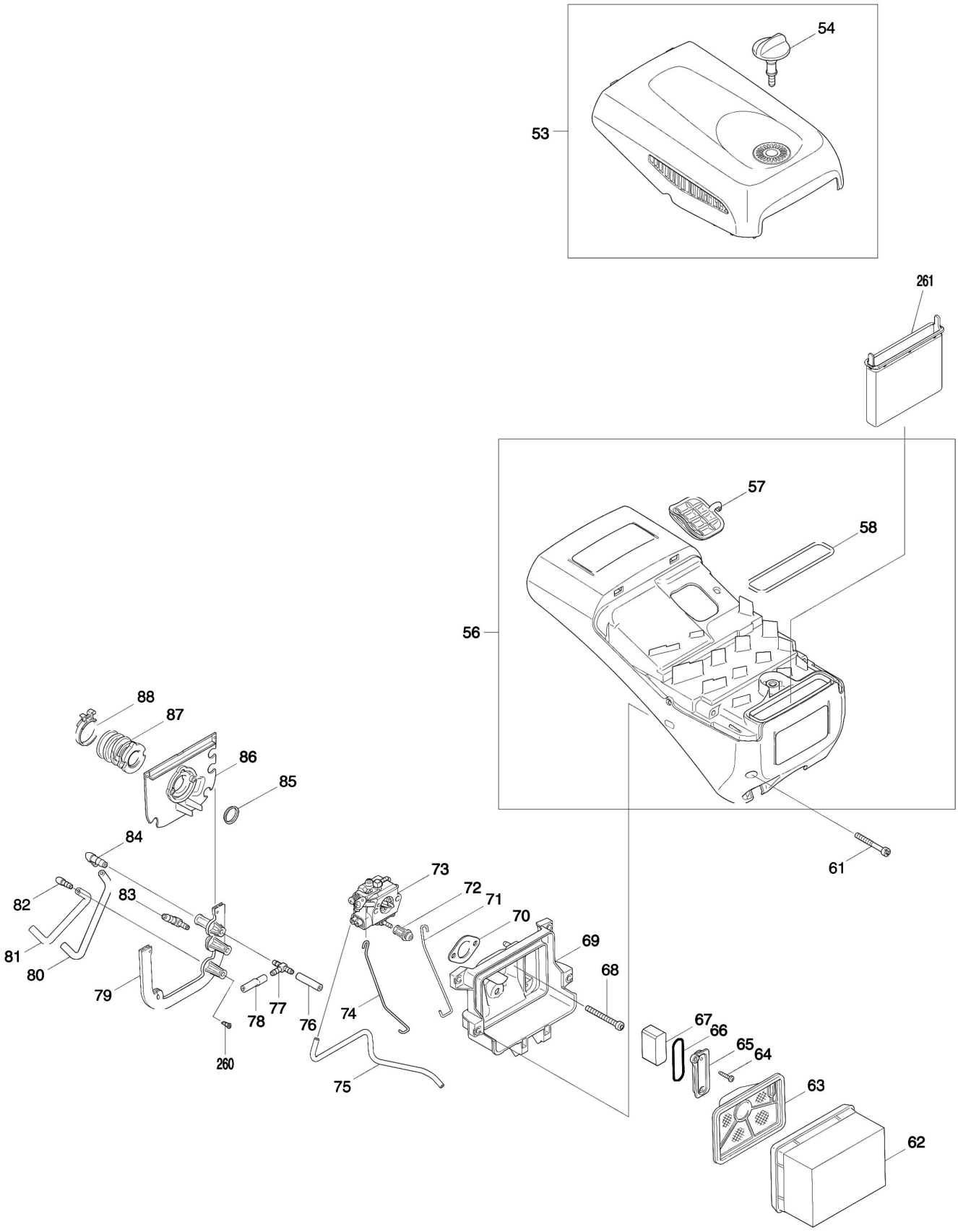

Partdrawing for EK7651H - Pagina 3

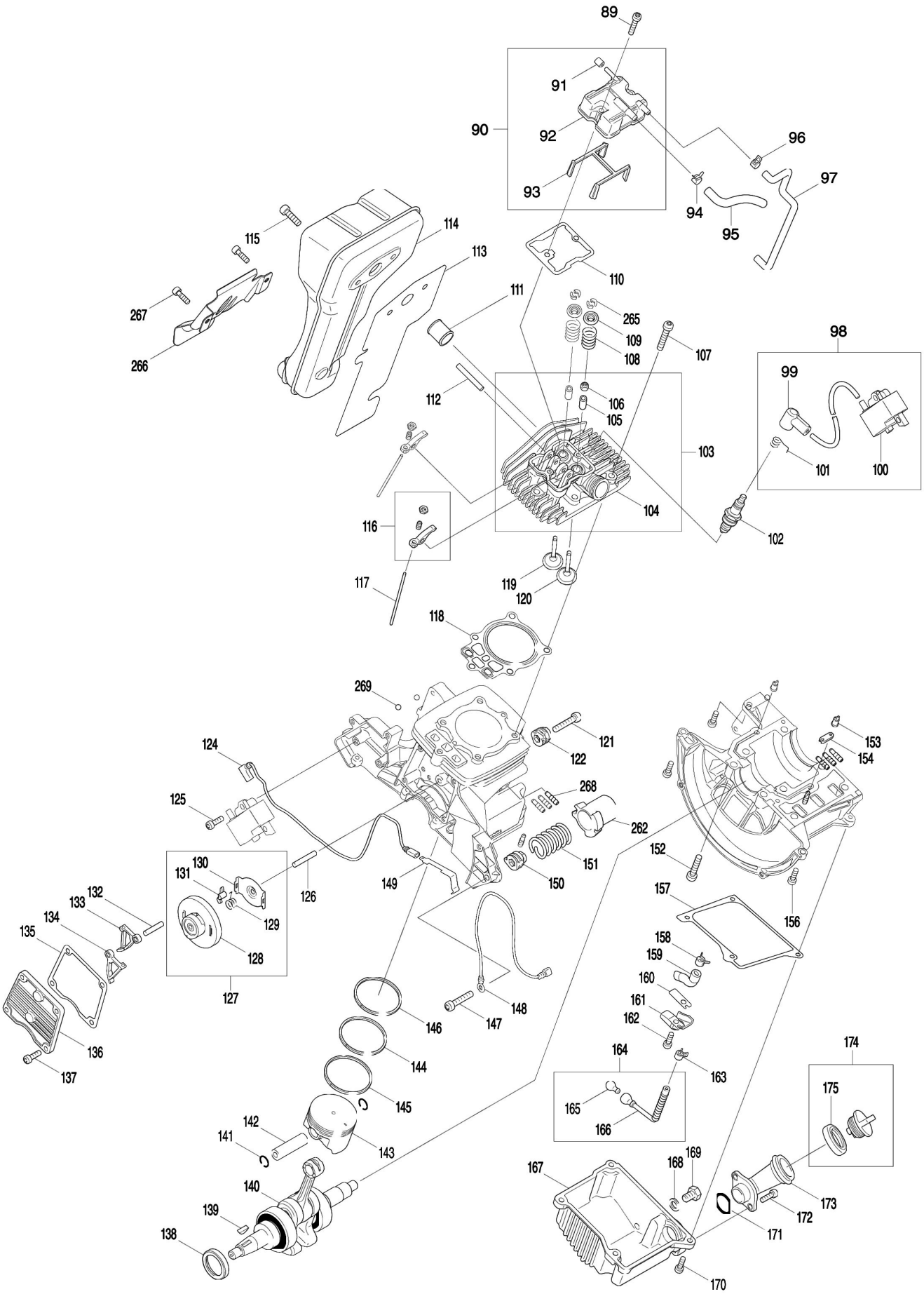

Partdrawing for EK7651H - Pagina 4

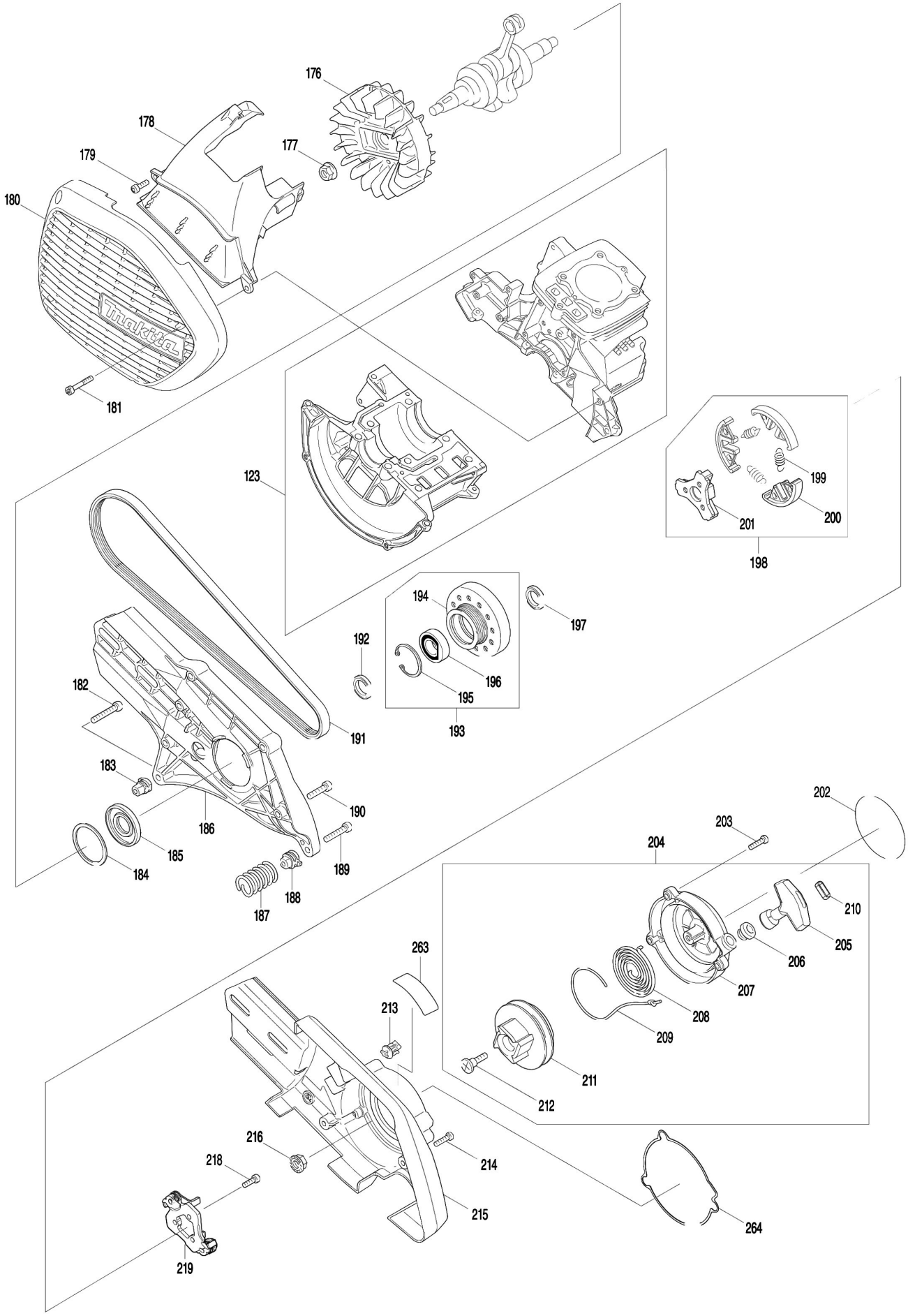

Partdrawing for EK7651H - Pagina 5

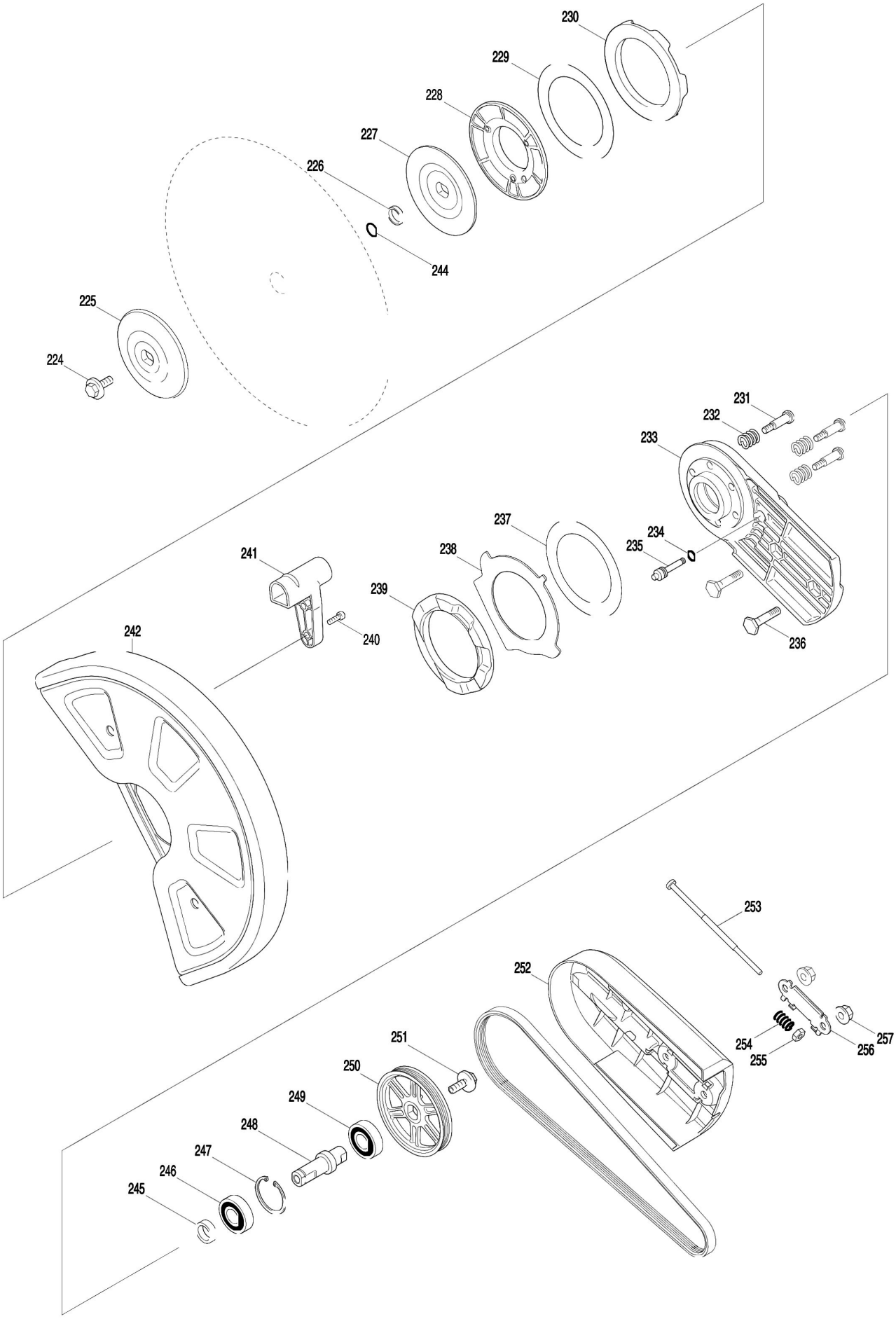
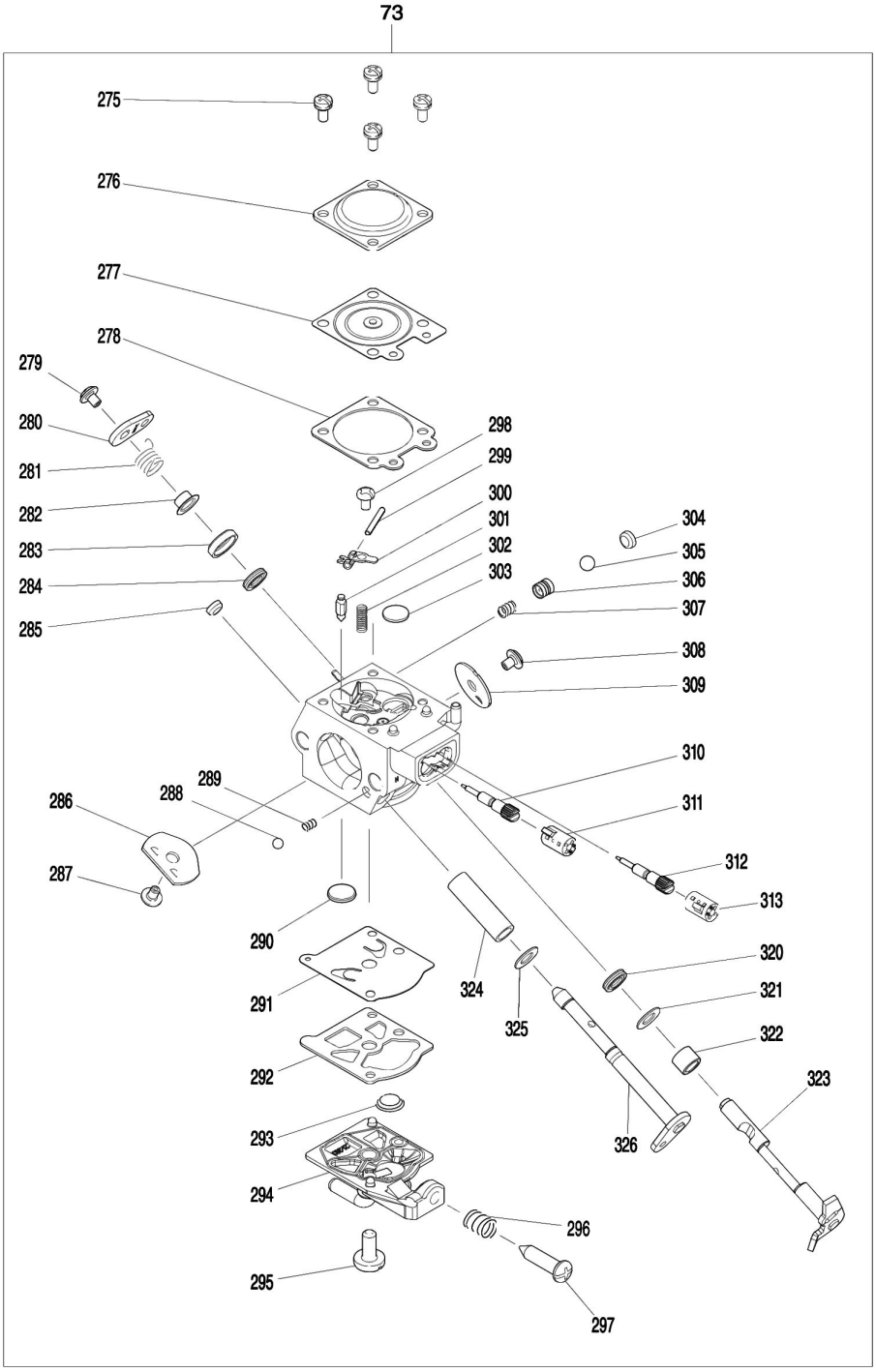
Partdrawing for EK7651H - Pagina 6